Bedienungsanleitung

Art.-Nr. 4007803, 4007904

Sport-Thieme Beachvolleyballanlage „Sun Vibes" & „Sun Fun"

Vielen Dank, dass Sie sich für dieses Produkt entschieden haben!
Damit Sie viel Freude an diesem Produkt haben und die Sicherheit gewährleistet ist, sollten Sie diese Anleitung vor dem Gebrauch zunächst vollständig durchlesen. Bewahren Sie die Anleitung gut auf. Für Fragen und Wünsche stehen wir Ihnen gerne zur Verfügung.



0626901 · © 2026 Sport-Thieme GmbH

SPORT-THIEME
Sport-Thieme GmbH · 38367 Grasleben · sport-thieme.de
Tel. 05357 18181 · Fax 05357 18190 · info@sport-thieme.de

Inhaltsverzeichnis

1. Allgemeine Hinweise 2
2. Bestimmungsgemäße Verwendung 2
3. Sicherheitshinweise 3
4. Lieferumfang 3
5. Vor dem Aufbau 3
6. Aufbau der Anlage 4
7. Netz einhängen und spannen 5
8. Abbau der Anlage 7
9. Wartung und Pflege 7
10. Lagerung 7
11. Kontrolle und Verschleiß 7
12. Haftungsausschluss 8

English Version 9

1. Allgemeine Hinweise

Lesen Sie diese Gebrauchsanleitung vor der ersten Nutzung vollständig durch. Bewahren Sie die Anleitung für den späteren Gebrauch auf und geben Sie sie bei Weitergabe des Produkts mit. Die Beachvolleyballanlagen „Sun Vibes“ & „Sun Fun“ sind für den mobilen Einsatz konzipiert. Ein sicherer Aufbau setzt die vollständige Montage aller Bauteile sowie eine regelmäßige Kontrolle vor und während der Nutzung voraus.

2. Bestimmungsgemäße Verwendung

Die Sport-Thieme Beachvolleyballanlagen „Sun Vibes“ & „Sun Fun“ sind für das Aufstellen eines Volleyballnetzes im Freizeit-, Schul-, Vereins- und Trainingsbereich vorgesehen. Das Produkt ist ausschließlich für den vorgesehenen Zweck zu verwenden.

Zur bestimmungsgemäßen Verwendung gehört:
- der Aufbau auf geeigneten Flächen
- die Verwendung aller vorgesehenen Systembestandteile
- die Einhaltung der in dieser Anleitung beschriebenen Montageschritte
- die regelmäßige Kontrolle von Netz, Pfosten, Seilen und Verankerungen

Nicht bestimmungsgemäß ist insbesondere:
- die Nutzung beschädigter Bauteile
- das Klettern an Netz oder Pfosten
- das Verändern oder Umbauen von Bauteilen
- die Nutzung ohne ausreichende Verankerung
- das Verstellen der Höhe unter Spannung

3. Sicherheitshinweise

Achtung: Unsachgemäßer Aufbau oder unsachgemäße Nutzung kann zu Verletzungen führen.
Bitte beachten Sie insbesondere folgende Sicherheitshinweise:
- Die Anlage darf nur von eingewiesenen Personen aufgebaut werden.
- Beim Aufbau sollten mindestens 2 Personen mithelfen. Aufbauzeit ca. 20 Minuten.
- Vor jeder Nutzung sind alle Bauteile auf festen Sitz und sichtbare Schäden zu prüfen.
- Die Pfostenhöhe darf nur im ungespannten Zustand verstellt werden.
- Beim Verstellen der Höhe besteht Quetschgefahr im Bereich der ineinandergeschobenen Pfostenteile.
- Erdnägel müssen vollständig im Boden versenkt werden.
- Herausstehende Metallteile können Verletzungen verursachen.
- Das Netz ist regelmäßig nachzuspannen und die Verankerung zu kontrollieren.
- Beschädigte oder verschlissene Teile dürfen nicht weiterverwendet werden.
- Kinder dürfen die Anlage nicht ohne Aufsicht aufbauen oder umbauen.
- Die Anlage ist kein Kletter- oder Turngerät.

Ein sauberer Aufbau ist für den sachgemäßen Spielbetrieb erforderlich. Bitte achten Sie auf die vorgegebenen Schritte. Dies dient Ihrer eigenen Sicherheit.

4. Lieferumfang

Bitte prüfen Sie vor dem Aufbau die Vollständigkeit der Teile.
Lieferumfang:
- 1 Tasche
- 1 Netz
- 2 untere Pfostenteile, ∅32 mm, mit 5 Löchern zur Höhenverstellung
- 2 mittlere Pfostenteile, ∅28 mm
- 2 obere Pfostenteile, ∅32 mm
- 2 Bodenteller für Pfosten
- 4 Erdnägel für Pfosten

Mögliche Höhenverstellungen:
243 cm (Herren) | 230 cm | 224 cm (Damen) | 215 cm | 210 cm (Mini)

Zusätzliche Empfehlung:
- Stahlhammer zum Einschlagen der Erdnägel

5. Vor dem Aufbau

Die Anlage ist für den Aufbau auf Grasflächen geeignet. Für den Einsatz auf Sandflächen sollten anstelle der Erdnägel geeignete Sandanker verwendet werden. (separat erhältlich)
Vor dem Aufbau sicherstellen:
- Der Untergrund ist eben und geeignet.
- Es ist ausreichend Platz vorhanden.
- Alle Teile sind unbeschädigt.
- Die gewünschte Spielfeldgröße ist bekannt.
- Die erforderliche Netzhöhe ist festgelegt.
- Durch die Spannung können sich die Pfosten leicht verbiegen. Dies ist kein Qulitätsmangel.

Empfohlene Spielfeldgröße: 9 m x 18 m

6. Aufbau der Anlage

6.1 Spielfeld markieren
Markieren Sie das Spielfeld in der Größe 9 m x 18 m.
Falls eine separate Spielfeldmarkierung verwendet wird, beachten Sie bitte zusätzlich deren jeweilige Anleitung.

6.2 Position der Bodenteller festlegen
Nehmen Sie ein Pfostenteil und legen Sie es mittig an einer Feldlängsseite im rechten Winkel nach außen.
Setzen Sie an dieser Position einen Bodenteller in den Boden ein.
Wiederholen Sie den Vorgang auf der gegenüberliegenden Feldlängsseite mit dem zweiten Bodenteller.
Achtung: Die Spannseillänge ist bewusst länger gehalten. So können Sie flexibel die Höhen einstellen und die Pfostenabstände anpassen. Wickeln Sie das überschüssige Spannseil um den Pfosten.

6.3 Pfosten montieren
Setzen Sie die Pfostenteile vollständig zusammen.
Stellen Sie die gewünschte Höhe über das Einrasten der Feder im unteren Pfostenteil ein.
Wichtig: Die Höhenverstellung darf nur im entspannten Zustand erfolgen.
Verletzungsgefahr: Beim Verstellen unter Spannung kann es zu Quetschungen zwischen oberem und unterem Pfostenteil kommen.

6.4 Erdnägel einschlagen
Legen Sie den Pfosten neben den Bodenteller.
Schlagen Sie die Erdnägel in einem Abstand von etwa einer Pfostenhöhe zum Bodenteller in den Boden.
Die Abspannung erfolgt entsprechend der vorgesehenen Seilrichtung.
Achten Sie darauf, dass die Erdnägel:
• vollständig im Boden versenkt sind
• sicher sitzen
• keine Stolper- oder Verletzungsgefahr darstellen
Nur vollständig versenkte Erdnägel gewährleisten eine sichere Verankerung.



6.5 Ständerseil einfädeln
Fädeln Sie das Ständerseil in das integrierte Clamcleat ein.
Stellen Sie die Pfosten zunächst schräg auf, jedoch noch nicht final auf die Bodenteller. So lassen sich die Netzseile leichter einfädeln.
Die Pfostenhöhe darf nur verstellt werden, wenn die Pfostenseile entspannt sind
Falls eine separate Spielfeldmarkierung verwendet wird, beachten Sie bitte zusätzlich deren jeweilige Anleitung.

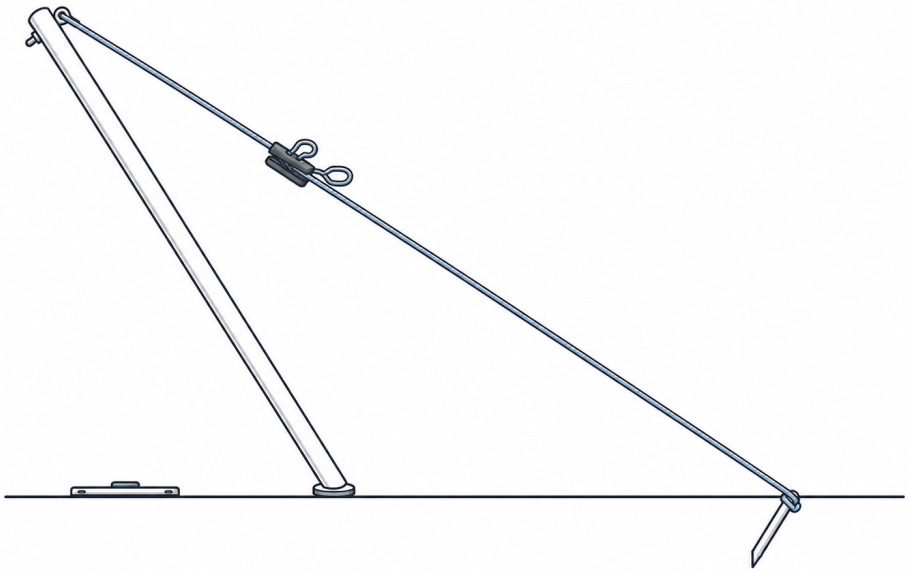

Empfohlener Abstand: ca. 2,2 m bis 2,5 m

7. Netz einhängen und spannen

7.1 Netz auslegen
Öffnen Sie das Netz vollständig und legen Sie es mittig zwischen beiden Pfosten auf den Boden.

7.2 Schlaufen befestigen
Fixieren Sie die Schlaufen an den vorgesehenen Befestigungspunkten.
Achten Sie darauf, dass:
• keine Verdrehungen im Netz entstehen
• die Verbindungselemente sauber sitzen
• das Netz gleichmäßig ausgerichtet ist

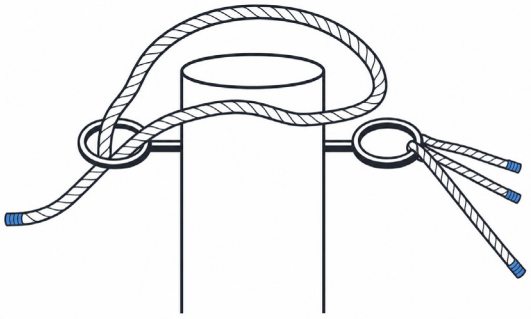

7.3 Pfosten aufstellen und abspannen
Stellen Sie die Pfosten auf die Bodenteller.
Spannen Sie die Ständerseile so, dass beide Pfosten sicher und gerade stehen.
Falls erforderlich:
• Bodenteller leicht nachjustieren
• Netzseil mithilfe einer Schlaufe verkürzen
• Spannung gleichmäßig anpassen
Achten Sie darauf, dass sich die Ständerseile am Ring nicht überkreuzen.



7.4 Netzseitenseile befestigen
Führen Sie die seitlichen Netzseile um die Pfosten und befestigen Sie diese mit einem Knoten. Stellen Sie sicher, dass das Netz auf beiden Seiten möglichst gleichmäßig positioniert ist.Durch die unterschiedliche Entfernung der Pfosten, kann es dazu kommen, dass das Spannseil des Netzes zu lang ist. Wickeln Sie das Spannseil um den Pfostenkopf und richten Sie die Pfosten neu aus. Mit Hilfe der Pfosten-Spannseile kann die gewünschte Netzhöhe Stück für Stück angepasst werden.



7.5 Spannung kontrollieren
Kontrollieren Sie nach kurzer Spielzeit erneut:
• die Netzspannung
• den Stand der Pfosten
• den Sitz der Erdnägel
• die Stabilität der gesamten Konstruktion
Spannen Sie bei Bedarf nach.

8. Abbau der Anlage

Der Abbau erfolgt in umgekehrter Reihenfolge.
Vorgehensweise:
1. Netzspannung lösen
2. Netzseitenseile entfernen
3. Pfosten abspannen
4. Pfosten von den Bodentellern nehmen
5. Erdnägel aus dem Boden entfernen
6. Pfosten zerlegen
7. Alle Teile reinigen
8. Trocken in der Tasche verstauen

Achten Sie beim Herausziehen der Erdnägel auf sicheren Stand und verwenden Sie bei Bedarf geeignetes Werkzeug.

9. Wartung und Pflege

Für eine lange Lebensdauer empfehlen wir eine regelmäßige Pflege.
Pflegehinweise:
• Erdnägel und Bodenteller nach jeder Nutzung reinigen
• Schmutz, Feuchtigkeit und Sand entfernen
• Netz und Seile trocken lagern
• Pfostenteile auf Verformung oder Beschädigung prüfen
• Verbindungen regelmäßig kontrollieren

Verwenden Sie keine aggressiven Reinigungsmittel, die Material oder Oberflächen angreifen könnten.

10. Lagerung

Lagern Sie die Beachvolleyballanlage möglichst:
• trocken
• sauber
• gut belüftet
• vor direkter Witterung geschützt

Das System kann bequem in der mitgelieferten Tasche aufbewahrt werden.
Eine trockene Lagerung schützt Material, Seile und Verbindungselemente und verlängert die Nutzungsdauer.

11. Kontrolle und Verschleiß

Bei intensiver Nutzung sollten insbesondere die Pfostenseile regelmäßig auf Abnutzung geprüft werden.
Empfehlung:
• Sichtprüfung vor jeder Nutzung
• intensivere Materialkontrolle in regelmäßigen Abständen
• Prüfung der Pfostenseile nach etwa 2 Jahren intensiver Nutzung
• beschädigte Bauteile sofort austauschen

Zu kontrollierende Bereiche:
- Netzseile
- Ständerseile
- Knotenpunkte
- Pfostenverbindungen
- Federmechanismus
- Bodenteller
- Erdnägel

12. Haftungsausschluss

Für Schäden oder Verletzungen, die durch unsachgemäßen Aufbau, unsachgemäße Nutzung, mangelnde Wartung oder Veränderungen am Produkt entstehen, wird keine Haftung übernommen.
Die Verantwortung für den sicheren Zustand der Anlage vor jeder Nutzung liegt beim Betreiber bzw. bei der aufbauenden Person.

Installation Manual

Prod. Code 4007803, 4007904

Sport-Thieme ‘Sun Vibes’ & ‘Sun Fun’ Beach Volleyball Set

Thank you for choosing this product!
Please read the following notes carefully before use so you can enjoy this product safely and keep these instructions for future reference. If you have any questions, our team is here for you.



0626901 · © 2026 Sport-Thieme GmbH

SPORT-THIEME

Sport-Thieme GmbH · D-38367 Grasleben · sport-thieme.com
Tel. +49 53 57 181 503 · Fax +49 53 57 181 921 · info@sport-thieme.com

Table of contents

1. General information 10
2. Intended use 10
3. Safety instructions 11
4. Scope of delivery 11
5. Before assembly 11
6. Assembling the set 12
7. Attaching and tensioning the net 13
8. Disassembling the set 15
9. Maintenance and care 15
10. Storage 15
11. Inspection and wear 15
12. Disclaimer 16

1. General information

Read these instructions completely before using the product for the first time. Keep the instructions in a safe place for future reference and pass them on if the product is given to someone else.
The ‘Sun Vibes‘ and ‘Sun Fun‘ beach volleyball sets are designed for mobile use. Safe assembly requires all components to be fully assembled and regularly checked before and during use.

2. Intended use

The Sport-Thieme ‘Sun Vibes‘ and ‘Sun Fun‘ beach volleyball sets are intended for setting up a volleyball net for recreational, school, club and training use.
The product must only be used for its intended purpose.

Intended use includes:
• assembly on suitable surfaces
• use of all intended system components
• compliance with the assembly steps described in these instructions
• regular inspection of the net, posts, ropes and anchors

Improper use includes in particular:
• use of damaged components
• climbing on the net or posts
• modifying or altering components
• use without sufficient anchoring
• adjusting the height while the system is under tension

3. Safety instructions

Warning: Improper assembly or improper use may cause injury.
Please pay particular attention to the following safety instructions:
• The set may only be assembled by instructed persons.
• At least 2 people should help with assembly. Assembly time approx. 20 minutes.
• Before each use, all components must be checked for tight fit and visible damage.
• The post height may only be adjusted when the system is not under tension.
• When adjusting the height, there is a risk of crushing in the area of the telescoping post sections.
• Ground pegs must be fully driven into the ground.
• Protruding metal parts may cause injuries.
• The net must be retensioned regularly and the anchoring checked.
• Damaged or worn parts must not be used any further.
• Children must not assemble or modify the set without supervision.
• The set is not climbing or gymnastics equipment.

Proper assembly is required for safe and correct gameplay. Please follow the specified steps. This is for your own safety.

4. Scope of delivery

Please check that all parts are complete before assembly.

Scope of delivery:
• 1 bag
• 1 net
• 2 lower post sections, ∅32 mm, with 5 holes for height adjustment
• 2 middle post sections, ∅28 mm
• 2 upper post sections, ∅32 mm
• 2 ground plates for posts
• 4 ground pegs for posts

Possible height adjustments:
243 cm (men) | 230 cm | 224 cm (women) | 215 cm | 210 cm (mini)

Additional recommendation:
• Steel hammer for driving in the ground pegs

5. Before assembly

The set is suitable for assembly on grass surfaces. For use on sand surfaces, suitable sand anchors should be used instead of ground pegs. (available separately) Before assembly, make sure that:
• the surface is level and suitable.
• there is sufficient space.
• all parts are undamaged.
• the desired court size is known.
• the required net height has been defined.
• the tension may cause the posts to bend slightly. This is not a quality defect.

Recommended court size: 9 m x 18 m

6. Assembling the set

6.1 Marking the court
Mark out the court in the size 9 m x 18 m.
If separate court markings are used, please also follow their respective instructions.

6.2 Defining the position of the ground plates
Take one post section and place it in the centre of one long side of the court at a right angle facing outwards.
Insert a ground plate into the ground at this position.
Repeat the process on the opposite long side of the court with the second ground plate.
Warning: The guy rope has deliberately been made longer. This allows you to adjust the height and post spacing flexibly. Wind any excess guy rope around the post.

6.3 Assembling the posts
Fully assemble the post sections.
Set the desired height by allowing the spring button to engage in the lower post section.
Important: The height adjustment may only be carried out when the system is not under tension.
Risk of injury: Adjusting the height while the system is under tension may cause crushing between the upper and lower post sections.

6.4 Driving in the ground pegs
Place the post next to the ground plate.
Drive the ground pegs into the ground at a distance of approximately one post height from the ground plate. The guying is carried out according to the intended rope direction.
Make sure that the ground pegs:
• are fully driven into the ground
• are securely seated
• do not present a tripping or injury hazard
Only fully driven-in ground pegs ensure secure anchoring.



6.5 Threading the post rope
Thread the post rope into the integrated clam cleat.
First set up the posts at an angle, but do not yet place them finally on the ground plates. This makes it easier to thread the net ropes. The post height may only be adjusted when the post ropes are slack.

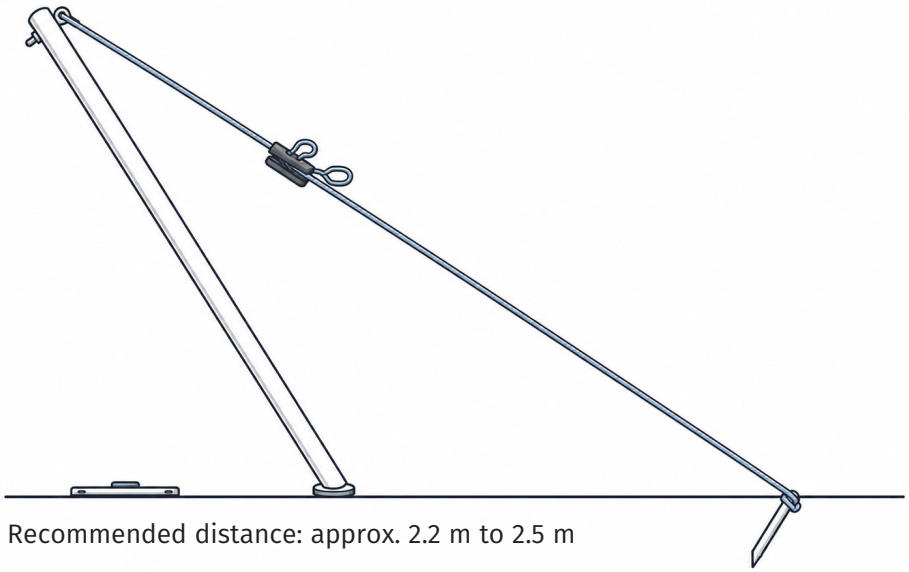

Recommended distance: approx. 2.2 m to 2.5 m

7. Attaching and tensioning the net

7.1 Laying out the net
Fully unfold the net and place it on the ground centred between the two posts.

7.2 Attaching the loops
Attach the loops to the intended attachment points.
Make sure that:
• there are no twists in the net
• the connecting elements are properly seated
• the net is evenly aligned

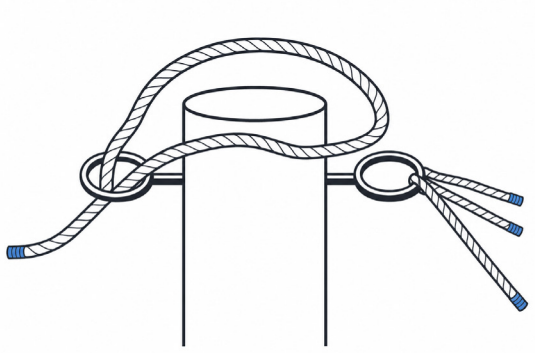

7.3 Setting up and guying the posts
Place the posts on the ground plates.
Tension the post ropes so that both posts stand securely and upright.



If necessary:
• slightly readjust the ground plates
• shorten the net rope using a loop
• adjust the tension evenly

Make sure that the post ropes at the ring do not cross.

7.4 Attaching the side net ropes
Guide the side net ropes around the posts and secure them with a knot. Make sure that the net is positioned as evenly as possible on both sides. Due to the different distance between the posts, the net tensioning rope may be too long. Wind the tensioning rope around the top of the post and realign the posts. The desired net height can be adjusted step by step using the post tensioning ropes.



7.5 Checking the tension
After a short period of play, check again:
• the net tension
• the position of the posts
• the fit of the ground pegs
• the stability of the entire structure
Retension if necessary.

8. Disassembling the set

Disassembly is carried out in reverse order. Procedure:
1. Release the net tension
2. Remove the side net ropes
3. Release the post guying
4. Remove the posts from the ground plates
5. Remove the ground pegs from the ground
6. Disassemble the posts
7. Clean all parts
8. Store dry in the bag

Make sure you have a secure footing when pulling out the ground pegs and use suitable tools if necessary.

9. Maintenance and care

We recommend regular care to ensure a long service life.
Care instructions:
- Clean ground pegs and ground plates after each use
- Remove dirt, moisture and sand
- Store net and ropes dry
- Check post sections for deformation or damage
- Check connections regularly

Do not use aggressive cleaning agents that could damage the material or surfaces.

10. Storage

If possible, store the beach volleyball set:
- dry
- clean
- well ventilated
- protected from direct weather exposure

The system can be conveniently stored in the bag supplied.
Dry storage protects the material, ropes and connecting elements and extends the service life.

11. Inspection and wear

With intensive use, the post ropes in particular should be checked regularly for wear.
Recommendation:
- Visual inspection before each use
- More thorough material inspection at regular intervals
- Inspection of the post ropes after approximately 2 years of intensive use
- Replace damaged components immediately

Areas to be checked:
- Net ropes
- Post ropes
- Knots
- Post connections
- Spring mechanism
- Ground plates
- Ground pegs

12. Disclaimer

No liability is accepted for damage or injuries resulting from improper assembly, improper use, insufficient maintenance or modifications to the product. The operator or the person assembling the system is responsible for ensuring that the system is in a safe condition before each use.