Art.-Nr.: 362 2605

Sport-Thieme Turnwand

Vielen Dank, dass Sie sich für ein Sport-Thieme Produkt entschieden haben!
Damit Sie viel Freude an diesem Produkt haben und die Sicherheit gewährleistet ist,
sollten Sie diese Anleitung vor dem Gebrauch zunächst vollständig durchlesen.
Bewahren Sie die Anleitung gut auf. Für Fragen und Wünsche stehen wir Ihnen gerne zur Verfügung.

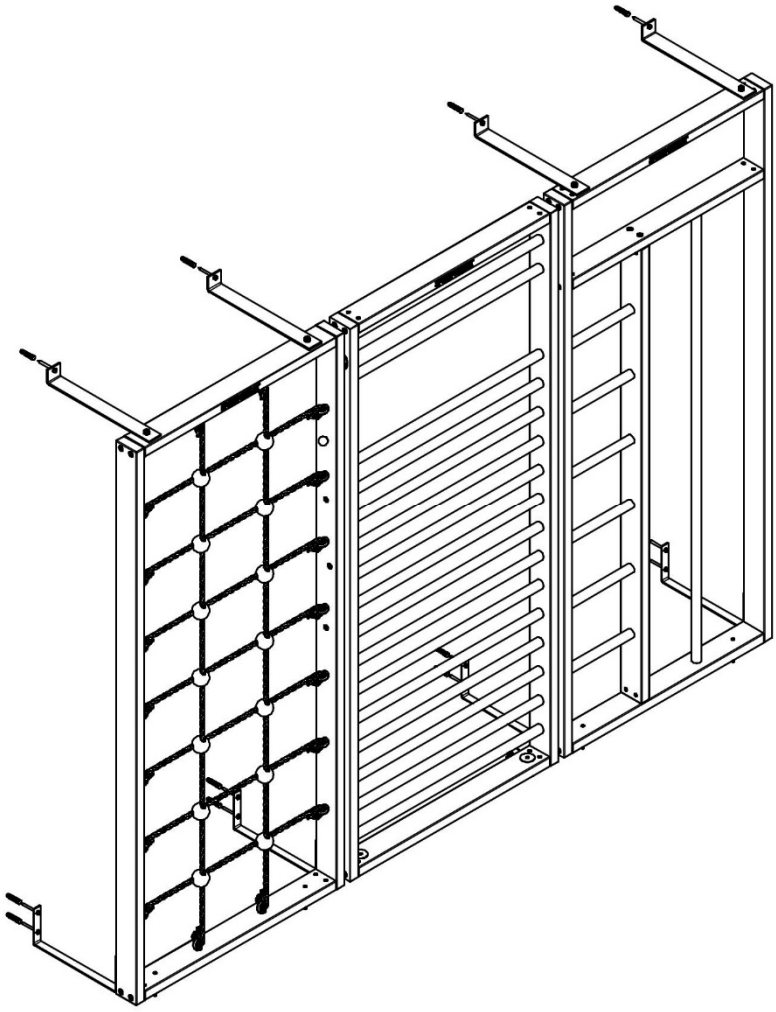

Abb. 1: Sport Thieme Turnwand

Sport-Thieme GmbH · 38367 Grasleben · sport-thieme.de · Tel. 05357 18181 · Fax 05357 18190 · info@sport-thieme.de

Produktbeschreibung

Verwendungszweck:
Dieses Produkt ist nur für den bestimmungsgemäßen Gebrauch zu verwenden. Missbrauch jeglicher Art führt zur Beeinträchtigung der Sicherheit und zum Verlust der Gewährleistung!
Die verschiedenen Kletterelemente bieten Kindern vielseitige Spiel- und Klettermöglichkeiten. Das ausklappbare Turnwandelement in der Mitte der Turnwand ist die Grundlage für viele abwechslungsreiche Übungen. Im ausgeklappten Zustand lässt sich das Turnwandelement an einen Turnkasten oder eine Bank anlegen, sodass Sie weitere Spielmöglichkeiten erhalten.

Achtung: Abbildungen können je nach Einzelelement abweichen!

Maße: 305 x 50 x 230 cm
Maximale Belastbarkeit: 90 kg je Element

Warnzeichen / Hinweise

⚠ Achtung!

- Da es sich bei dem Artikel um ein sicherheitsrelevantes Teil handelt, sollten alle Arbeiten sorgfältig durch Fachpersonal ausgeführt werden!
- Der Artikel ist im öffentlichen Bereich nur unter Aufsicht zu benutzen!
- Benutzung nur unter unmittelbarer Aufsicht von Erwachsenen!
- Nicht für Kinder unter 3 Jahren geeignet!
- Achten Sie auf ausreichenden Fallschutz!
- Es muss ein ausreichender Sicherheitsabstand gewährleistet sein! In diesem Bereich dürfen sich während der Nutzung keine Gegenstände oder Personen befinden!
- Den Artikel nicht überlasten!
- Der Kontakt mit Chemikalien, insbesondere Säuren, ist unbedingt zu vermeiden!
- Scharfe Kanten können die Oberfläche beschädigen!
- Das Gerät vor Feuchtigkeit schützen!
- Nur für den Innenbereich geeignet!
- Lagern Sie das Produkt am besten in einem abgeschlossenen Raum mit einer Temperatur von mindestens 15 °C und einer Luftfeuchtigkeit von maximal 65 %!

Modifikation von Produkten:
Modifikation jeglicher Art führt zur Beeinträchtigung der Sicherheit und zum Verlust der Gewährleistung!

Montage

Benötigte Werkzeuge: Bohrer, Bohrmaschine, Schraubenschlüssel, Hammer, Torx-Schraubendreher
Benötigte Personenzahl: 2-3
Benötigte Zeit: 60 min
Wandmontage:
Bevor Sie den Artikel montieren, sollten Sie die Wand prüfen, an der er befestigt werden soll. Es sollte eine massive tragende Wand sein (Vollziegel, Kalksandstein, Stahlbeton oder Holzbalken), welche die geforderten Zugkräfte der Befestigungselemente sicher aufnehmen kann. Achten Sie darauf, keine statisch tragenden Gebäudeteile anzubohren. Wenn Sie sich nicht sicher sind, dass die Wand die Kräfte aufnimmt, konsultieren Sie bitte einen Statiker.
Befestigungsmaterial:
Verwenden Sie je nach Beschaffenheit Ihrer Wand entsprechendes Befestigungsmaterial. Dieses kann von dem mitgelieferten Material abweichen und sollte eine Zuglast von mindestens 0,9 kN aufnehmen können.
Achtung bei Fußbodenheizung: Erkundigen Sie sich bitte vor der Montage (Bohrung) nach der Lage und der Verlegetiefe der Leitungen.
Achtung: Beim Bohren im Holz kann es zu Ausfransungen und Absplitterungen kommen. Schleifen Sie diese gründlich ab, um Verletzungen zu vermeiden.

Stückliste:

Nr.	Anzahl	Bezeichnung
1	3	Kletter-Einzelelement
2	8	Gewindeeinsatz M8
3	4	Dübel_GD_8x50
4	2	Bodenplatte
5	2	Bodenstift
6	2	Gleitstein
7	2	Rolle mit Bock
8	6	Nylondübel
9	4	Scheiben für Holzkonstruktion DIN 9021 - 17
10	2	Schiene
11	4	Befestigungswinkel
12	18	Spaxschraube 5x30
13	16	Spaxschraube 6x35
14	4	Spaxschraube 6x90
15	4	Winkel Fußbodenheizung
16	2	Sicherungsstift
17	4	Schlossschraube 10x60
18	4	Sechskantmutter M10
19	8	Scheibe 10
21	4	Kunststoffdübel GD 14
22	4	Schlüsselschraube 10 x 80
23	4	Kunststoffdübel GD 8
24	8	Schlüsselschraube 8 x 80
25	8	Dübel GD12
26	8	Scheibe DIN 125

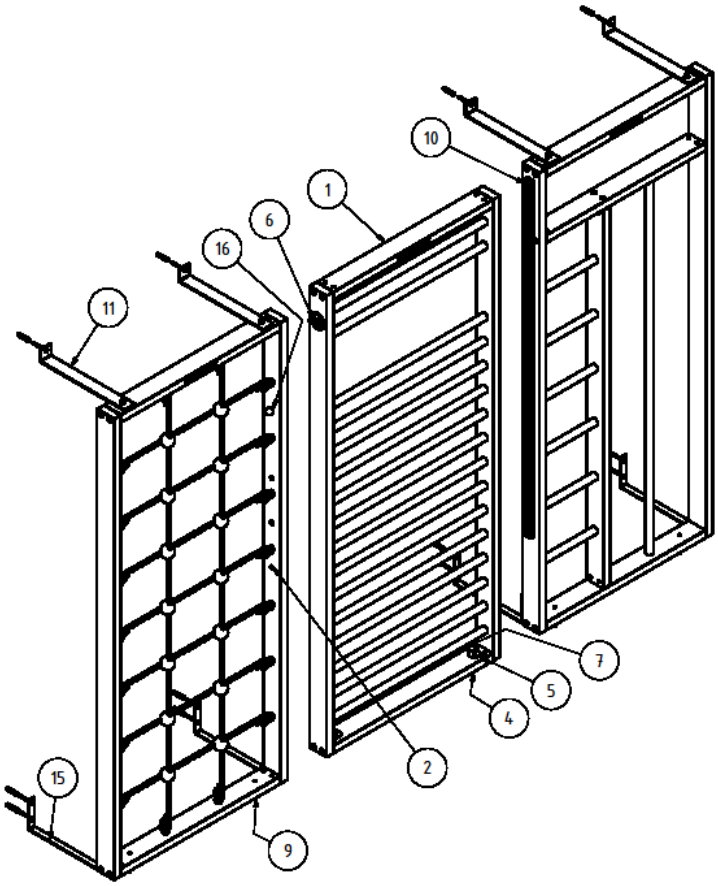

Abb. 2: Explosionsdarstellung Turnwand

Montageschritt 1

Zu Beginn montieren Sie die festen Wandelemente. Stellen Sie die TuWa Elemente mit einem Abstand von 40 cm vor die Wand, an der Sie montiert werden soll, unter die festen Elemente legen Sie je zwei Scheiben für Holzkonstruktion ⑨. Halten Sie den in Abbildung 3 vorgegebenen Abstand zwischen den Einzelelementen ein.
Überprüfen Sie die Wand und den Boden auf mögliche Hindernisse, wie z.B. Rohre oder elektrische Leitungen. Sind keine störenden Objekte vorhanden, werden die Bohrungsmaße aus der Abbildung 2 empfohlen.
Gibt es jedoch Hindernisse in diesen Bereichen, können die Bohrungspunkte auch geringfügig versetzt werden. Haben Sie geeignete Positionen für die Wandwinkel gefunden, markieren Sie die Bohrungspunkte an den Außenseiten der TuWa Elemente sowie an der Wand.

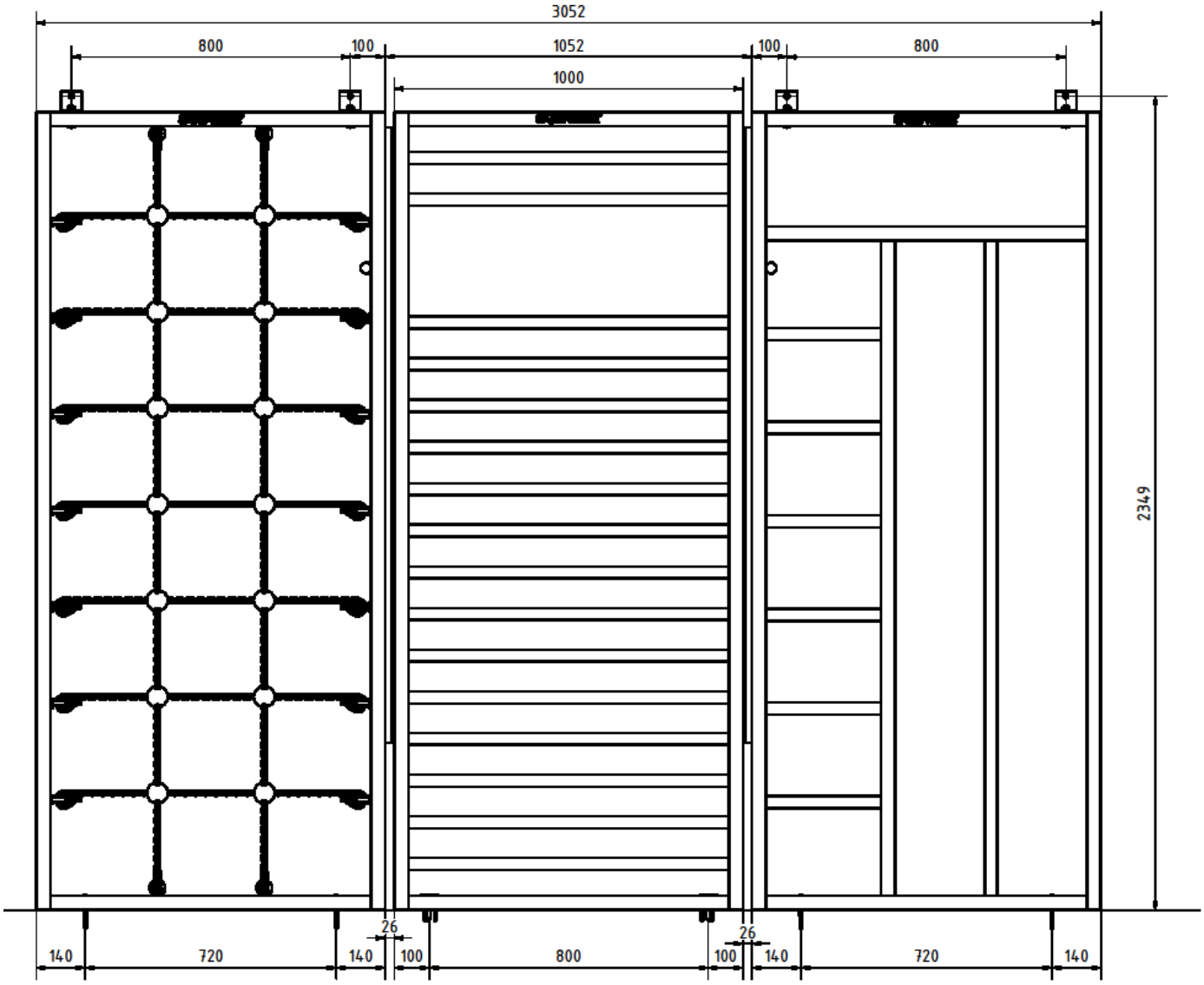

Abb. 3: Empfohlene Bohrmaße Kletterwand

Bohren Sie anschließend je 2 Löcher mit Ø 9 mm durch die oberen Wangen der feststehenden TuWa Elemente und je 2 Löcher mit Ø 14 mm in die Wand. Bohren Sie für die Bodenbefestigung je zwei weiter Bohrungen in die untere Wange der Elemente Ø 4 mm. Auf Grundlage dieser markieren und bohren Sie die Bodenbohrungen Ø 8 mm. Achtung: Im Fall einer Fußbodenheizung verzichten Sie auf die Bodenbohrungen, stattdessen ergänzen Sie die zusätzlichen entsprechenden Wandbohrungen Ø 12 mm und verschrauben die Fußbodenwinkel bündig ausgerichtet zur jeweils äußeren Wange der festen Elemente wie in Abb. 4. Setzen Sie ebenfalls die Bohrungen in der unteren Wange des mittleren Elements für die Aufnahme der Sicherungsstifte mit Bohrungsdurchmesser Ø 11 mm.

Als nächstes befestigen Sie die Wandwinkel mit Hilfe der Schlossschrauben, Unterlegscheiben und Muttern ⑰⑱⑲ an den TuWa Elementen. Anschließend stellen Sie die TuWa Elemente mit den montierten Winkeln an die Wand und befestigen diese ㉑ ㉒. Für die Befestigung an der Wand empfehlen wir Dübel mit einer bauamtlichen Zulassung, die eine Zuglast von mindestens 0,9 kN aufnehmen können. Je nach Beschaffenheit Ihrer Wand muss entsprechendes Befestigungsmaterialverwendet werden. Dieses kann von dem mitgelieferten Material abweichen.
Daraufhin fixieren Sie die Elemente unten nach dem Ausrichten mittels Schraube ⑭ und Dübel ㉓ am Fußboden. Beachten Sie, dass die Scheiben für Holzkonstruktionen ⑨ dort liegen müssen, wo sich die Schrauben und Dübel befinden.

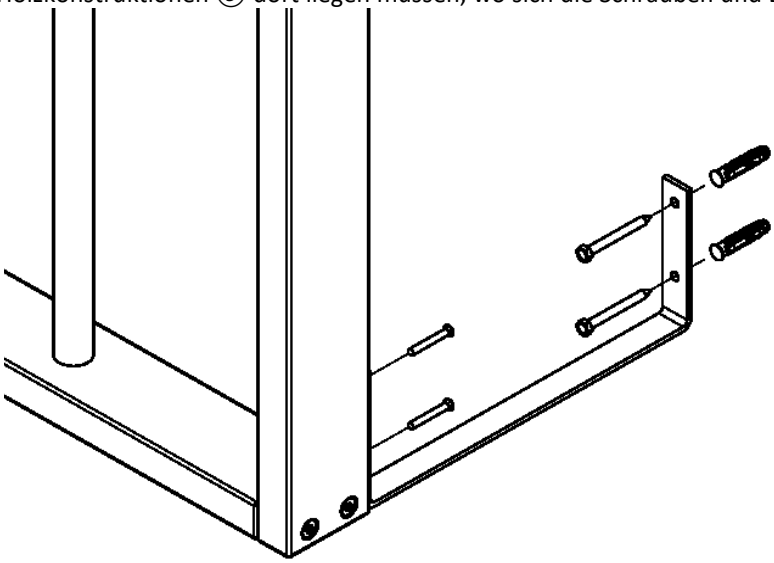

Abb. 4: Montage Winkel für Fußbodenheizung

Montageschritt 2

Nun montieren Sie die Schienen ⑩. Halten sie die Schiene zunächst an der, dem neigbaren Element zugewandten Wange an, der Versatz der Schiene von der oberen Kante der Elemente beträgt dabei 55 mm. Achten Sie darauf, dass das geschlossene Ende der Schiene nach unten zeigt. Markieren Sie sich die Bohrungen der Gewindeeinsätze ② wie in Abbildung 5 dargestellt. Setzen Sie die 4 Bohrungen mit Ø 11 und montieren Sie die Einsätze.
Befestigen Sie nun die Schienen mittels Spaxschrauben ⑬. Die großen Bohrungen in den Schienen müssen mit den Gewindeeinsätzen übereinstimmen.
Anschließend bringen Sie die Schiebestücke rechts und links oben am neigbaren Element an. Verwenden Sie hierfür Spaxschrauben Ø5 x 30 ⑫.

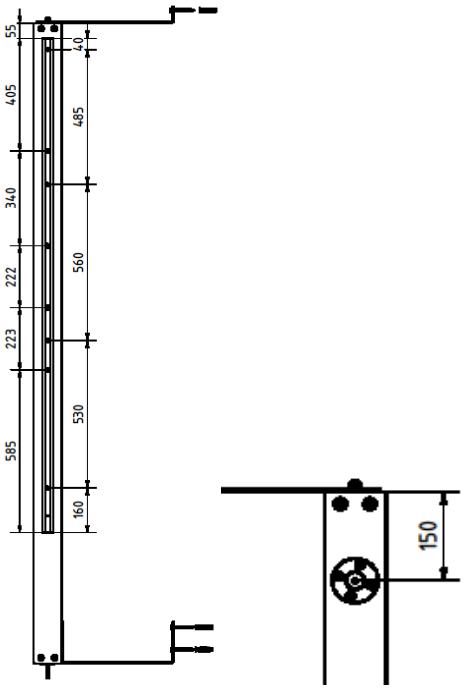

Abb. 5: Montage Schiene und Gleitstein

Montageschritt 3

Setzen Sie nun das Mittlere Element in die Schienen ein. Kennzeichnen Sie auf Grundlage der zuvor gebohrten Stiftaufnahmen in der Wange des Elements in Senkrechter Stellung, die Bohrungen Ø 6 mm für die Bodenplatten und Bodenstifte ④⑤. Befestigen Sie die Bodenplatten mit Spaxschrauben Ø 5x30 und Dübel am Fußboden ⑧⑫. Abschließend montieren Sie die Rollen ⑦ an der Rückseite des neigbaren Elements ebenfalls mit Spaxschrauben Ø 5x30 ⑫.

Bedienungshinweise für die Klapp-Turnwand

Bitten beachten Sie die folgenden Hinweise: Die Klapp-Turnwand besteht aus 2 festen Elementen und einem neigbaren Element.
Das neigbare Element hat zur Sicherung oben 2 Sicherungsstifte mit Gewinde und unten 2 Bodenstifte. Diese Bodenstifte stecken ca. 30 mm im Fußboden.
Bohren Sie vorsichtig, damit Sie die Leitungen nicht beschädigen! Um das Element zu neigen, entnehmen Sie die Sicherungsstifte oben und schrauben Sie diese in der gewünschten Höhe ein. Dann entnehmen Sie die Bodenstifte und klappen die neigbaren Elemente aus. Hierzu sollten Sie seitlich zu den Elementen stehen. Bitte achten Sie darauf, dass sich niemand während des Ausklappens vor den Elementen aufhält. Lassen Sie die Elemente so weit herunter, bis sie auf den Sicherungsstiften aufliegen. Auf Wunsch kann das geneigte Element auch auf mehrere Turnkästen aufgebockt werden. Zum Aufrichten der Einheit gehen Sie in umgekehrter Reihenfolge vor. Die Bedienung kann sowohl von der Seite als auch von hinten erfolgen. Falls Sie die Neigung der Elemente ändern möchte, sollten Sie diese zunächst immer senkrecht stellen, um die Sicherungsstifte in der gewünschten Stellung neu zu fixieren.

Wartungshinweise und Pflege / Zusatzinformationen

Hinweise zur regelmäßigen Kontrolle:

- Führen Sie in regelmäßigen Abständen eine Sichtprüfung durch.
- Aufgrund unserer kontinuierlichen Qualitätsprüfung der Produkte können sich technische Änderungen ergeben, die zu geringfügigen Abweichungen in der Anleitung führen.
- Kontrollieren Sie regelmäßig die Schraubverbindungen auf ihren festen Sitz.
- Prüfen Sie den Artikel auf eventuelle Beschädigungen und tauschen Sie verschlissene Teile aus.
- Überprüfen Sie den Zustand von Holzelementen, denn durch die Nutzung können Absplitterungen oder andere Gebrauchsspuren entstehen.
- Überprüfen Sie den Zustand der Matten, denn durch die Nutzung können Gebrauchsspuren entstehen.
- Überprüfen Sie den Zustand der Seile, denn durch die Nutzung können Gebrauchsspuren entstehen (z. B. Aufrauhungen, Auffaserung, Schnitte).

Wartungsarbeiten:

- Der Artikel sollte jährlich einer Sicherheitsrevision durch eine Fachfirma unterzogen werden.
- Kontakt für Wartung:

Bei Fragen stehen wir Ihnen gerne zur Verfügung.

Ihr Sport-Thieme Team