Art.-Nr.: 362 3507

Sport-Thieme Turnwand "Kombi", klappbar

Vielen Dank, dass Sie sich für ein Sport-Thieme Produkt entschieden haben!
Damit Sie viel Freude an diesem Produkt haben und die Sicherheit gewährleistet ist, sollten Sie diese Anleitung vor dem Gebrauch zunächst vollständig durchlesen.
Bewahren Sie die Anleitung gut auf. Für Fragen und Wünsche stehen wir Ihnen gerne zur Verfügung.

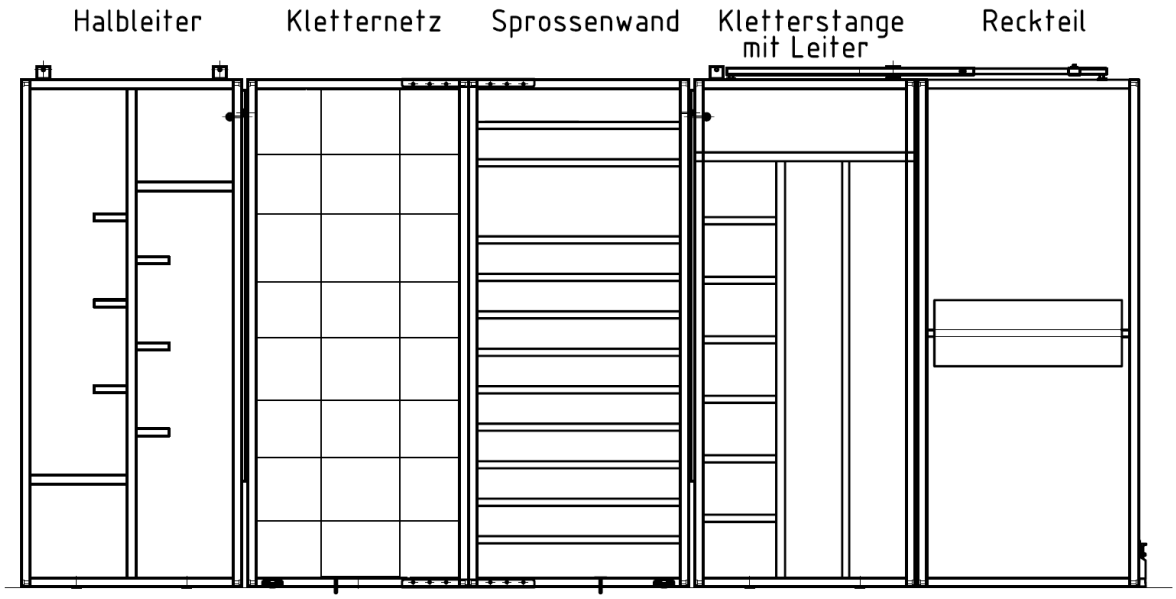

Abb. 1: Sport-Thieme Turnwand "Kombi", klappbar

Produktbeschreibung

Verwendungszweck:
Dieses Produkt ist nur für den bestimmungsgemäßen Gebrauch zu verwenden. Missbrauch jeglicher Art führt zur Beeinträchtigung der Sicherheit und zum Verlust der Gewährleistung!
Die Sport-Thieme Kombi Klapp Turnwand bietet viele Spiel- und Klettermöglichkeiten und bringt Abwechslung in Ihre nächste Turnstunde.
Maße: 506 x 230 x 50 cm
Maximale Belastbarkeit: 90 kg je Element

SPORT-THIEME®
Schulsport · Vereinssport · Fitness · Therapie
Wir sind Ihr Team!
Sport-Thieme GmbH · 38367 Grasleben · www.sport-thieme.de
Tel. 0 53 57-18181 · Fax 0 53 57-18190 · info@sport-thieme.de

Warnzeichen / Hinweise

Achtung!

- Da es sich bei dem Artikel um ein sicherheitsrelevantes Teil handelt, sollten alle Arbeiten sorgfältig durch Fachpersonal ausgeführt werden!
- Der Artikel ist im öffentlichen Bereich nur unter Aufsicht zu benutzen!
- Benutzung nur unter unmittelbarer Aufsicht von Erwachsenen!
- Nicht für Kinder unter 3 Jahren geeignet!
- Achten Sie auf ausreichenden Fallschutz!
- Den Artikel nicht überlasten!
- Der Kontakt mit Chemikalien, insbesondere Säuren, ist unbedingt zu vermeiden!
- Scharfe Kanten können die Oberfläche beschädigen!
- Das Gerät vor Feuchtigkeit schützen!
- Nur für den Innenbereich geeignet!
- Lagern Sie das Produkt am besten in einem abgeschlossenen Raum mit einer Temperatur von mindestens 15 C und einer Luftfeuchtigkeit von maximal 65 %!

Modifikation von Produkten:
Modifikation jeglicher Art führt zur Beeinträchtigung der Sicherheit und zum Verlust der Gewährleistung!

Montage

Benötigte Werkzeuge: Bohrmaschine, Bohrer, Hammer, Schraubenschlüssel, Torx-Schraubendreher
Benötigte Personenzahl: 2-3
Benötigte Zeit: ca. 150 min
Wandmontage:
Bevor Sie den Artikel montieren, sollten Sie die Wand prüfen, an der er befestigt werden soll. Es sollte eine massive tragende Wand sein (Vollziegel, Kalksandstein, Stahlbeton oder Holzbalken), welche die geforderten Zugkräfte der Befestigungselemente sicher aufnehmen kann. Achten Sie darauf, keine statisch tragenden Gebäudeteile anzubohren. Wenn Sie sich nicht sicher sind, dass die Wand die Kräfte aufnimmt, konsultieren Sie bitte einen Statiker.
Befestigungsmaterial:
Verwenden Sie je nach Beschaffenheit Ihrer Wand entsprechendes Befestigungsmaterial. Dieses kann von dem mitgelieferten Material abweichen und sollte eine Zuglast von mindestens 0,9 kN aufnehmen können.

Stückliste:

Nr.	Anzahl	Bezeichnung
1	5	Klettereinzelelement
2	4	Dübel_GD_8
3	4	Spaxschraube 6x90
4	4	Scheibe für Holzkonstruktion
5	8	Gewindeeinsatz M8
6	1	Feststellfuß
7	1	Filzbelag
8	2	Hülsenmutter M8
9	2	Bodenplatte
10	6	Nylondübel_6
11	2	Bodenstift
12	2	Gleitstein
13	2	Rolle_mit_Bock
14	3	Scharnier
15	2	Sicherungsstift
16	1	Feststellschraube
17	2	Schiene
18	4	Wandwinkel
19	12	Unterlegscheibe DIN 125 A 10,5
20	4	Schlossschraube DIN 603 10 x 60
21	6	Schlüsselschraube DIN 571 10x80
22	6	Dübel GD 14
23	5	Sechskantmutter M10
24	1	Teleskopstange
25	1	Sterngriffschraube
26	6	Unterlegscheibe DIN 125 A 15 mm
27	2	Schlossschraube DIN 603 - M8 x 60
28	4	Sechskantmutter DIN_934- M14
29	1	Wandhaken
30	1	Wandhalterung
31	1	Sechskantschraube M10
32	4	Verbindungswinkel
33	4	Fußbodenwinkel
34	8	Schlüsselschrauben 8x80
35	8	Dübel GD 12
36	8	Scheibe DIN 125 M8
37	16	Spaxschrauben 6 x 35
38	67	Spaxschrauben 5 x 30

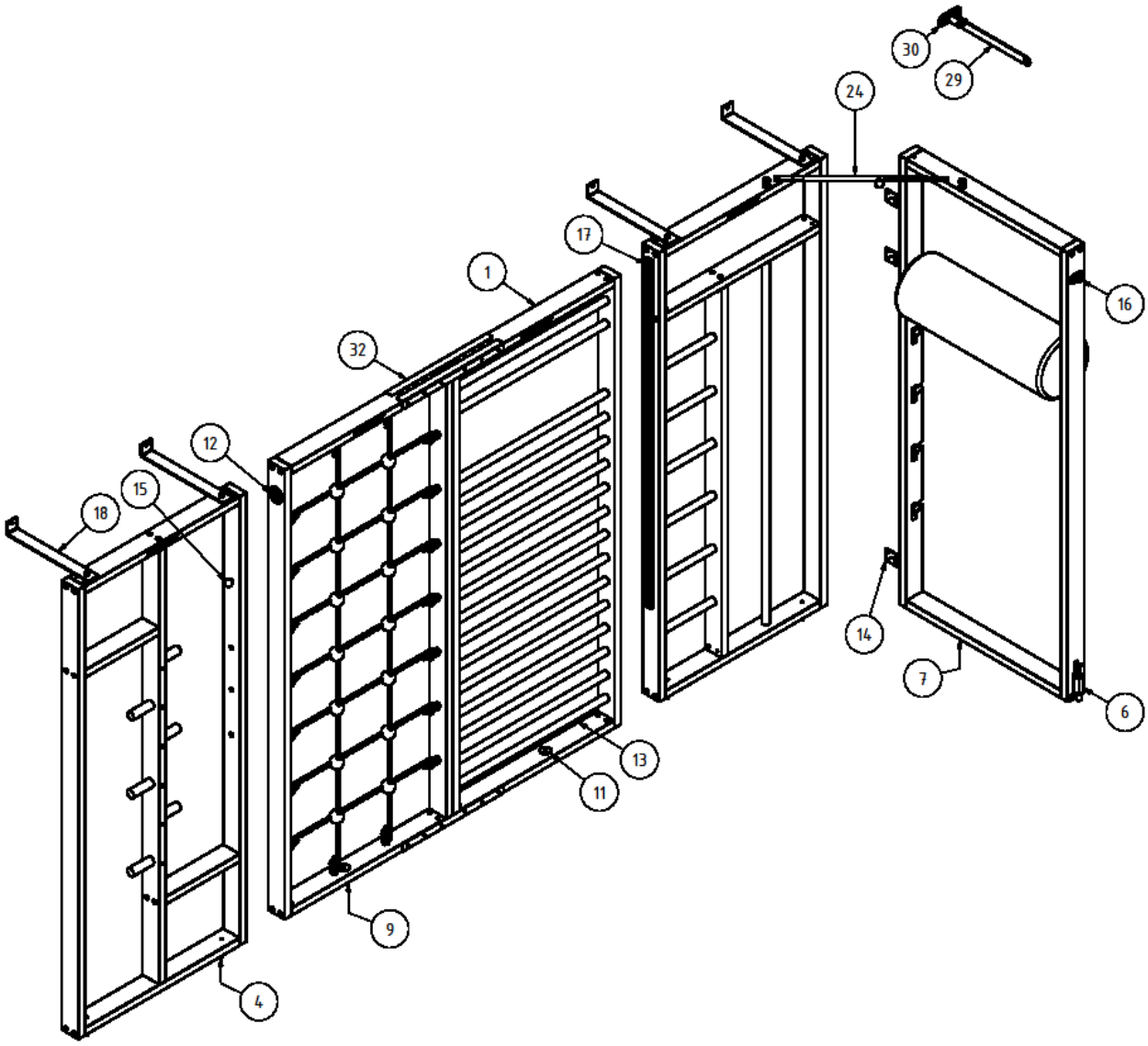

Abb.2: Montage Sport-Thieme Turnwand "Kombi", klappbar

Montageschritt 1

Zu Beginn montieren Sie die festen Wandelemente. Stellen Sie die TuWa Elemente mit einem Abstand von 40 cm vor die Wand, an der Sie montiert werden soll, unter die festen Elemente legen Sie je zwei Scheiben für Holzkonstruktion ④. Halten Sie den in Abbildung 4 vorgegebenen Abstand zwischen den Einzelelementen ein.
Überprüfen Sie die Wand und den Boden auf mögliche Hindernisse, wie z.B. Rohre oder elektrische Leitungen. Sind keine störenden Objekte vorhanden, werden die Bohrungsmaße aus der Abbildung 4 empfohlen.
Gibt es jedoch Hindernisse in diesen Bereichen, können die Bohrungspunkte auch geringfügig versetzt werden. Haben Sie geeignete Positionen für die Wandwinkel gefunden, markieren sie die Bohrungspunkte an den Außenseiten der TuWa Elemente sowie an der Wand.

Bohren Sie anschließend je 2 Löcher mit Ø 9 mm durch die oberen Wangen der feststehenden TuWa Elemente und je 2 Löcher mit Ø 14 mm in die Wand. Bohren Sie für die Bodenbefestigung je zwei weiter Löcher in die untere Wange der Elemente Ø 4 mm. Auf Grundlage dieser markieren und bohren Sie die Bodenbohrungen Ø 8 mm. Achtung: Im Fall einer Fußbodenheizung verzichten Sie auf die Bodenbohrungen, stattdessen ergänzen Sie die zusätzlichen entsprechenden Wandbohrungen Ø 12 mm und verschrauben die Fußbodenwinkel ㉝ bündig ausgerichtet zur jeweils äußeren Wange der festen Elemente Abb. 3. Setzen Sie ebenfalls die Bohrungen in der unteren Wange der mittleren Elemente für die Aufnahme der Bodenstifte mit Bohrungsdurchmesser Ø 11 mm.

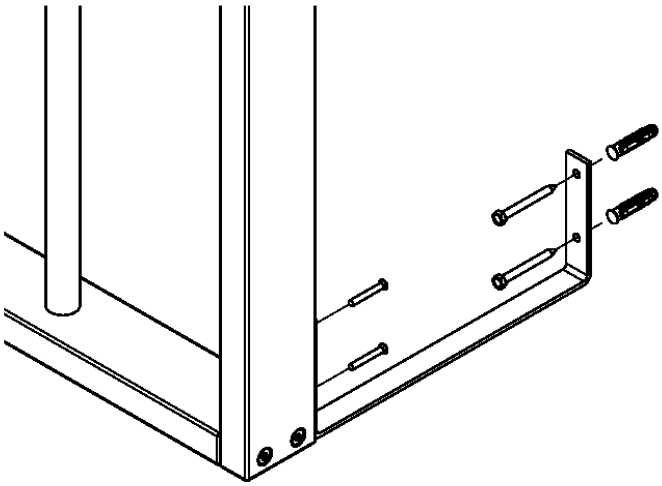

Abb. 3: Montage Winkel für Fußbodenheizung

Als nächstes befestigen Sie die Wandwinkel mit Hilfe der Schlossschrauben, Unterlegscheiben und Muttern ⑲ ⑳ ㉓ an den TuWa Elementen. Anschließend stellen Sie die TuWa Elemente mit den montierten Winkeln an die Wand und befestigen diese ㉑ ㉒. Für die Befestigung an der Wand empfehlen wir Dübel mit einer bauamtlichen Zulassung, die eine Zuglast von mindestens 0,9 kN aufnehmen können. Je nach Beschaffenheit Ihrer Wand muss entsprechendes Befestigungsmaterialverwendet werden. Dieses kann von dem mitgelieferten Material abweichen.
Daraufhin fixieren Sie die Elemente unten nach dem Ausrichten mittels Schraube ③ und Dübel ② am Fußboden. Beachten Sie, dass die Scheiben für Holzkonstruktionen ④ dort liegen müssen, wo sich die Schrauben und Dübel befinden.

Montageschritt 2

Nun montieren Sie die Schienen ⑰. Halten sie die Schiene zunächst an der, dem neigbaren Element zugewandten Wange an, der Versatz der Schiene von der oberen Kante der Elemente beträgt dabei 55 mm. Achten Sie darauf, dass das geschlossene Ende der Schiene nach unten zeigt. Markieren Sie sich die Bohrungen der Gewindeeinsätze ⑤ wie in Abbildung 5 dargestellt. Setzen Sie die 4 Bohrungen mit Ø 11 und montieren Sie die Einsätze.
Befestigen Sie nun die Schienen mittels Spaxschrauben 6x35 ㊲. Die großen Bohrungen in den Schienen müssen mit den Gewindeeinsätzen übereinstimmen.
Anschließend verbinden Sie die mittleren, neigbaren Elemente mit den 4 Verbindungswinkeln ㉜ und bringen die Gleitsteine ⑫ rechts und links oben an den Außenseiten an. Verwenden Sie hierfür Spaxschrauben Ø5 x 30 ㊳.

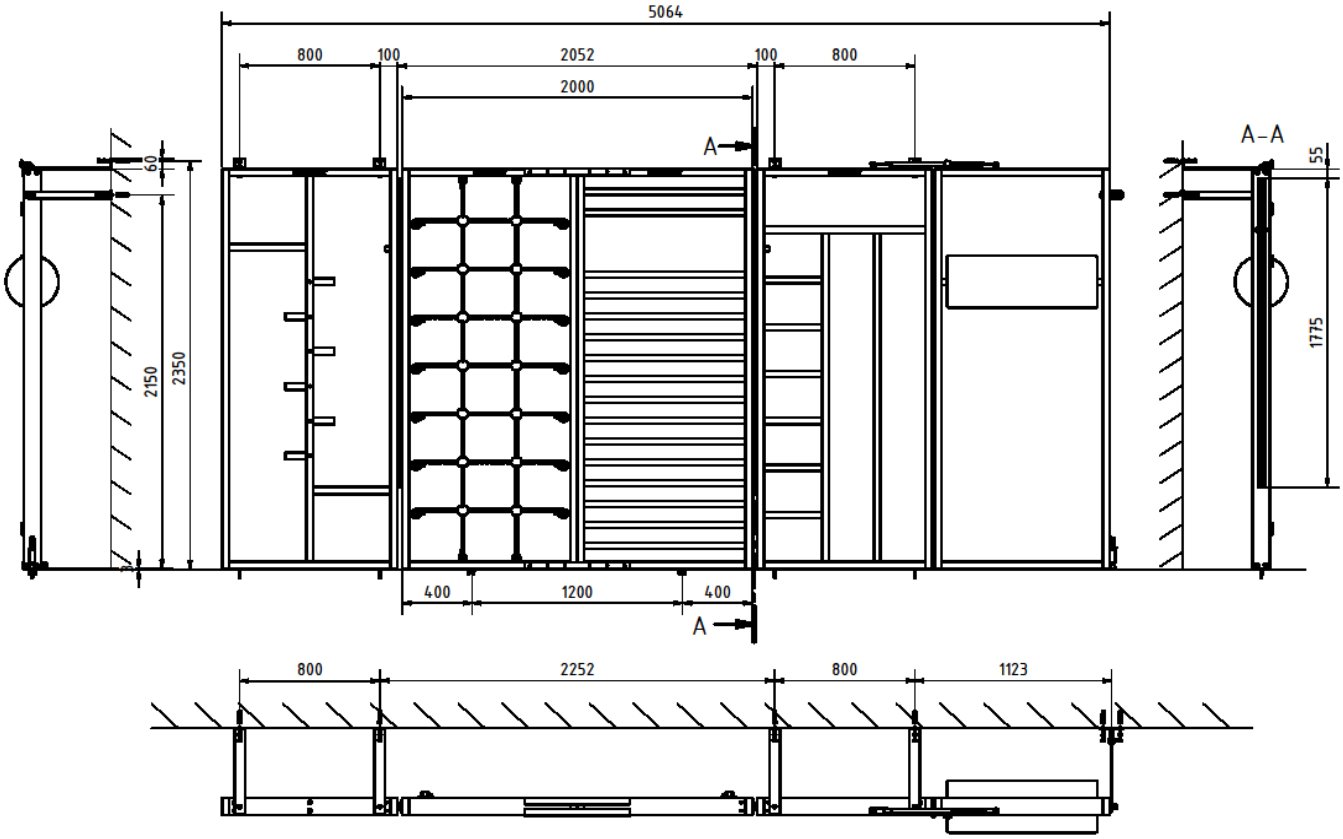

Abb. 4: Bohrmaße „TUWA“ Kombi

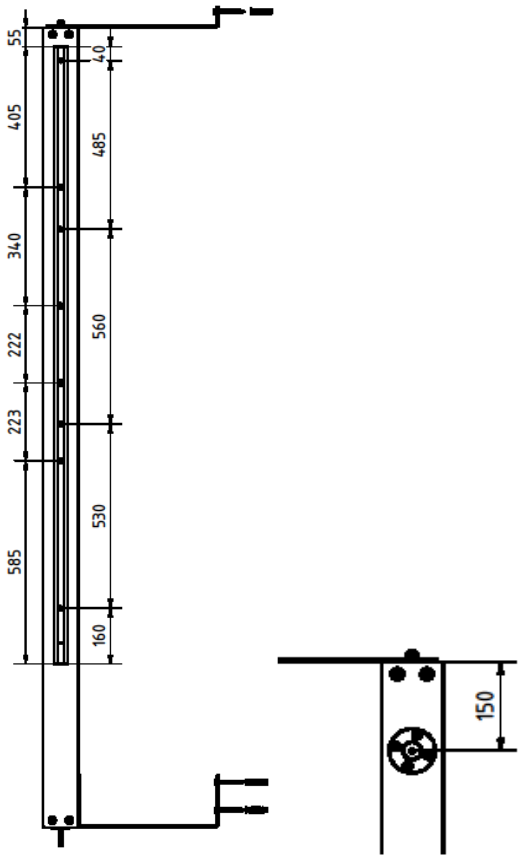

Abb. 5: Montage Schiene und Gleitstein

Montageschritt 3

Setzen Sie nun das Mittlere Element in die Schienen ein. Kennzeichnen Sie auf Grundlage der zuvor gebohrten Stiftaufnahmen in der Wange des Elements in Senkrechter Stellung, die Bohrungen Ø 6 mm für die Bodenplatten, Ø 11 mm für Bodenstifte ⑨⑪. Befestigen Sie die Bodenplatten mit Spaxschrauben Ø 5x30 und Dübel am Fußboden ⑩ ㊳.
Im Anschluss montieren Sie die Rollen ⑬ an der Rückseite der neigbaren Elemente ebenfalls mit Spaxschrauben Ø 5x30 ㊳.

Montageschritt 4

Nach der Montage der neigbaren Elemente, bringen Sie nun das schwenkbare Element an. Hierzu bekleben Sie zunächst die Unterseite des Elements mit dem Filzbelag ⑦. Als Nächstes setzen Sie die Bohrungen für die Teleskopstange in die oberen Wangen der zwei entsprechenden Elemente mit Ø 9 Abb. 7. Befestigen Sie nun das schwenkbare Element mittels der 3 Scharniere ⑭ und Spaxschrauben ㊳ seitlich an der Wange des festen Elements, wie in Abbildung 6 gezeigt. Achten Sie darauf, dass die Elemente im eingeklappten Zustand fluchtend zueinander ausgerichtet sind. Setzen Sie nun die Bohrung für die Wandhalterung und bringen Sie diese an. Schrauben Sie anschließend die Feststellschraube oben und den Feststellfuß unten an der äußeren Wange fest. Im nächsten Schritt montieren Sie die Teleskopstange ㉔ mittels Schlossschrauben ㉗ und Hülsenmuttern ⑧. Die Sechskantmuttern ㉘ und Scheiben ㉖ dienen zur Regulierung des Abstandes (Abb.8). Bitte beachten Sie, dass die Schrauben nur so festgezogen werden, dass die Teleskopstange sich noch bewegen lässt, aber nicht mehr klappert. Abschließend bringen Sie die Wandbefestigung ㉚ mit Dübeln ㉒ und Schlüsselschraube ㉑ an der Wand an und verschrauben den Wandhaken ㉙ an der Befestigung ㉓ ㉛.

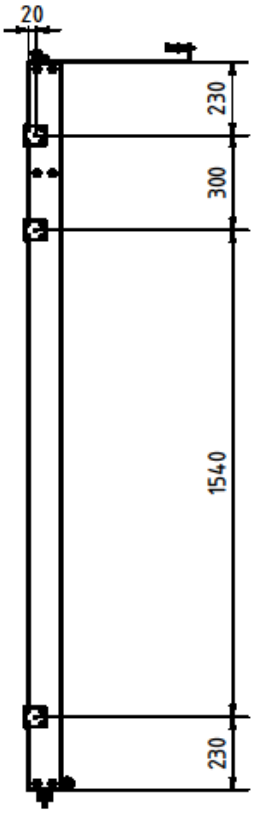

Abb. 6: Anbringung Scharniere

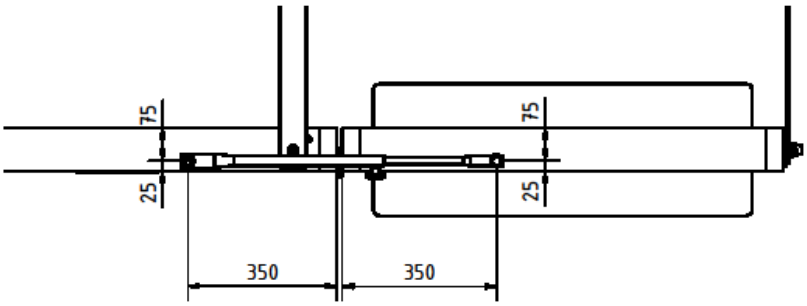

Abb. 7: Bohrmaße Teleskopstange

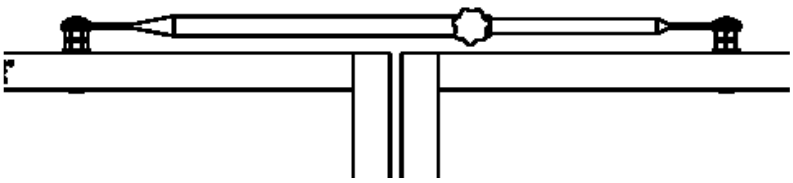

Abb. 8: Montage der Teleskopstange

Bedienungshinweise für die neigbaren Elemente:

Bitten beachten Sie die folgenden Hinweise: Die Turnwand besteht aus 2 festen, 2 neigbaren Elementen und einem schwenkbaren Element.
Die neigbaren Elemente haben zur Sicherung oben 2 Sicherungsstifte mit Gewinde und unten 2 Bodenstifte. Diese Bodenstifte stecken ca. 30 mm im Fußboden.
Achtung bei Fußbodenheizung: Erkundigen Sie sich bitte vor der Montage (Bohrung) nach der Lage und der Verlegetiefe der Leitungen. Bohren Sie vorsichtig, damit Sie die Leitungen nicht beschädigen! Um die Elemente zu neigen, entnehmen Sie die Sicherungsstifte oben und schrauben Sie diese in der gewünschten Höhe ein. Dann entnehmen Sie die Bodenstifte und klappen die neigbaren Elemente aus. Hierzu sollten Sie seitlich zu den Elementen stehen. Bitte achten Sie darauf, dass sich niemand während des Ausklappens vor den Elementen aufhält. Lassen Sie die Elemente so weit herunter, bis sie auf den Sicherungsstiften aufliegen. Auf Wunsch kann das geneigte Element auch auf mehrere Turnkästen aufgebockt werden. Zum Aufrichten der Einheit gehen Sie in umgekehrter Reihenfolge vor. Die Bedienung kann sowohl von der Seite als auch von hinten erfolgen. Falls Sie die Neigung der Elemente ändern möchte, sollten Sie diese zunächst immer senkrecht stellen, um die Sicherungsstifte in der gewünschten Stellung neu zu fixieren.

Bedienungshinweise für das schwenkbare Element:
Zum Ausschwenken des Elements werden zunächst der Feststellfuß und der Haken entriegelt. Das Schwenkelement kann jetzt ausgeschwenkt werden. In der 90° Stellung wird der Feststellfuß herunter getreten und anschließend die Teleskopstangen mit der Sterngriffschraube arretiert. Zum Anklappen der Einheit geht man in umgekehrter Reihenfolge vor.

Wartungshinweise und Pflege / Zusatzinformationen

Hinweise zur regelmäßigen Kontrolle:
- Führen Sie in regelmäßigen Abständen eine Sichtprüfung durch.
- Aufgrund unserer kontinuierlichen Qualitätsprüfung der Produkte können sich technische Änderungen ergeben, die zu geringfügigen Abweichungen in der Anleitung führen.
- Kontrollieren Sie regelmäßig die Schraubverbindungen auf ihren festen Sitz.
- Prüfen Sie den Artikel auf eventuelle Beschädigungen und tauschen Sie verschlissene Teile aus.
- Überprüfen Sie den Zustand von Holzelementen, denn durch die Nutzung können Absplitterungen oder andere Gebrauchsspuren entstehen.
- Überprüfen Sie den Zustand der Seile, denn durch die Nutzung können Gebrauchsspuren entstehen (z. B. Aufrauhungen, Auffaserung, Schnitte).

Wartungsarbeiten:
- Der Artikel sollte jährlich einer Sicherheitsrevision durch eine Fachfirma unterzogen werden.
- Kontakt für Wartung:

Bei Fragen stehen wir Ihnen gerne zur Verfügung.

Ihr Sport-Thieme Team